KUĆNI APARATI

temaso™

TRISTAR

BEZBJEDNOSNE MJERE

•Molimo Vas da pročitate ovo uputstvo za upotrebu i da ga sačuvate radi budućih potreba prilikom korišćenja aparata.

•Ukoliko dođe do oštećenja kabla isti mora biti zamjenjen od strane proizvođača ili ovlašćenog distributera.

•Nikada ne isključujte aparat tako što ćete ga vući kabal već za utikač na kablu.

•Nikada nemojte ostavljati aparat bez nadzora kada je u funkciji rada.

•Ovaj aparat je namjenjen isključivo za kućnu upotrebu i samo za svrhu za koju je namjenjen.

•Aparat ne smiju koristiti djeca mlađa od 8 godina, a od 8 godina i ona nešto starija mogu koristiti aparat uz Vašu pomoć ili pod Vašim nadzorom. Ovaj aparat ne smiju koristiti osobe sa smanjenim psiho-fizičkim sposobnostima. Djeca ne smiju da se igraju aparatom. Čišćenje aparata ne smiju da obavljaju djeca mlađa ukoliko nisu starija od 8 godina i isključivo pod nadzorom.

•Da biste izbjegli elektro šok, kabal ili aparat nemojte uranjati u vodu ili neku drugu tečnost.

•Prije nego što počnete sa čišćenjem aparata provjerite da li ste isključili kabal iz utičnice, takođe kabal aparata mora biti isključen iz struje i prilikom sklapanja i rasklapanja aparata.

OPIS APA

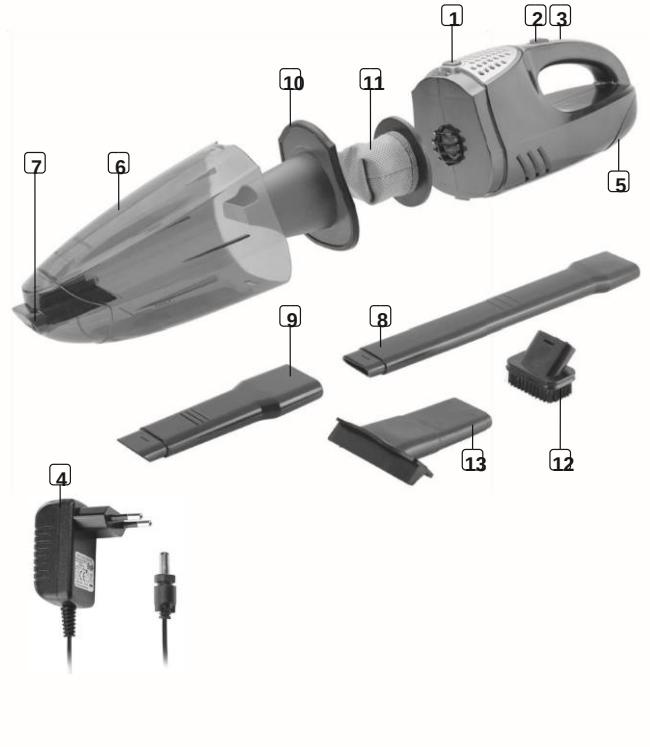

1. dugme za otvaranje spremnika za prašinu
2. multifunkcionalni prekidač
3. indikator lampica punjenja
4. adapter
5. spremnik za kabal sa kablom od 12V
6. spremnik za prašinu (0.55l)
7. konektor za nastavke
8. kraća usisna cijev
9. duža usisna cijev
10. poklopac filtera
11. tajni filter
12. četkica za usisavanje
13. dodatak za mokro usisavanje

UPOTREBA APARATA:

Prije prve upotrebe

•izvadite aparat i dodatke iz pakovanja, uklonite naljepnice i zaštitni materijal sa aparata.
•prije nego što počnete sa upotrebom aparata provjerite da li su svi filteri pravilno postavljeni, oštećeni ili nepravilno postavljeni filteri mogu dovesti do oštećenja aparata.

Punjenje

•Isključite aparat, zatim povežite adapter sa aparatom i utičnicom za strujno napajanje.
•Aparat isključite sa punjenja nakon maksimalno 12 sati punjenja.

Korišćenje aparata

*Multifunkcionalni prekidač

0	Aparat je isključen ili je na modu punjenja
I	Aparat je na modu rada baterije
II	Aparat je na modu rada kabla 12V

*Suvo usisavanje

· Uvijek održavajte suvim spremnik za prašinu i filter kada usisavate prašinu.
· Postavite odgovarajući usisni nastavak.

*Usisavanje vlažne prljavštine ili tečnosti

· Ispraznite spremnik za prašinu prije usisavanja vlažne prljavštine ili tečnosti.
· Postavite usisni nastavak za usisavanje tečnosti.

· Provjeravajte da prilikom usisavanja usisna tečnost ne prelazi više od 100ml.
*Pražnjenje spremnika za prašinu

· Isključite aparat.
· Držite aparat u horizontalnom položaju i pritisnite dugme za otvaranje spremnika za prašinu.
· Prvo izvadite trajni filter iz kontejnera a zatim uklonite poklopac filtera.
· Očistite dobro sve komponente spremnika za prašinu i vratite ih na svoje mjesto obrnutim redoslijedom od uklanjanja.

ČIŠĆENJE I ODRŽAVANJE:

· Ispraznite kontejner i očistite ga, filter uvijek održavajte čistim možete ga očistiti četkicom, usisivačem ili oprati u mlakoj void, a zatim dobro osušiti.

· Aparat je opremljen NiMH sa punjivim baterijama.

· NiMH baterije mogu biti štetne po okolinu i mogu eksplodirati kada su izložene visokim temperaturama ili vatri. Uklonite baterije ukoliko su prazne i zamjenite ih novim.

· Odvijte šaraf na dnu aparata i izvadite baterije, baterije odlažite u skladu sa regulativom o bacanju ovakve vrste otpada u Vašoj zemlji.

ZAŠTITA ŽIVOTNE SREDINE:

Kada je aparatu istekao radni vijek vodite računa gdje ćete odložiti isti, ne bacajte ga u svakodnevni otpad. Ponudite ga centru za reciklažu električnih uređaja, materijali korišćeni u proizvodnji ovog aparata mogu se reciklirati, na ovaj način pomažete očuvanju životne sredine. Raspitajte se kod nadležnih lokalnih organa vezano za gore navedeno.